Nichoir hulotte

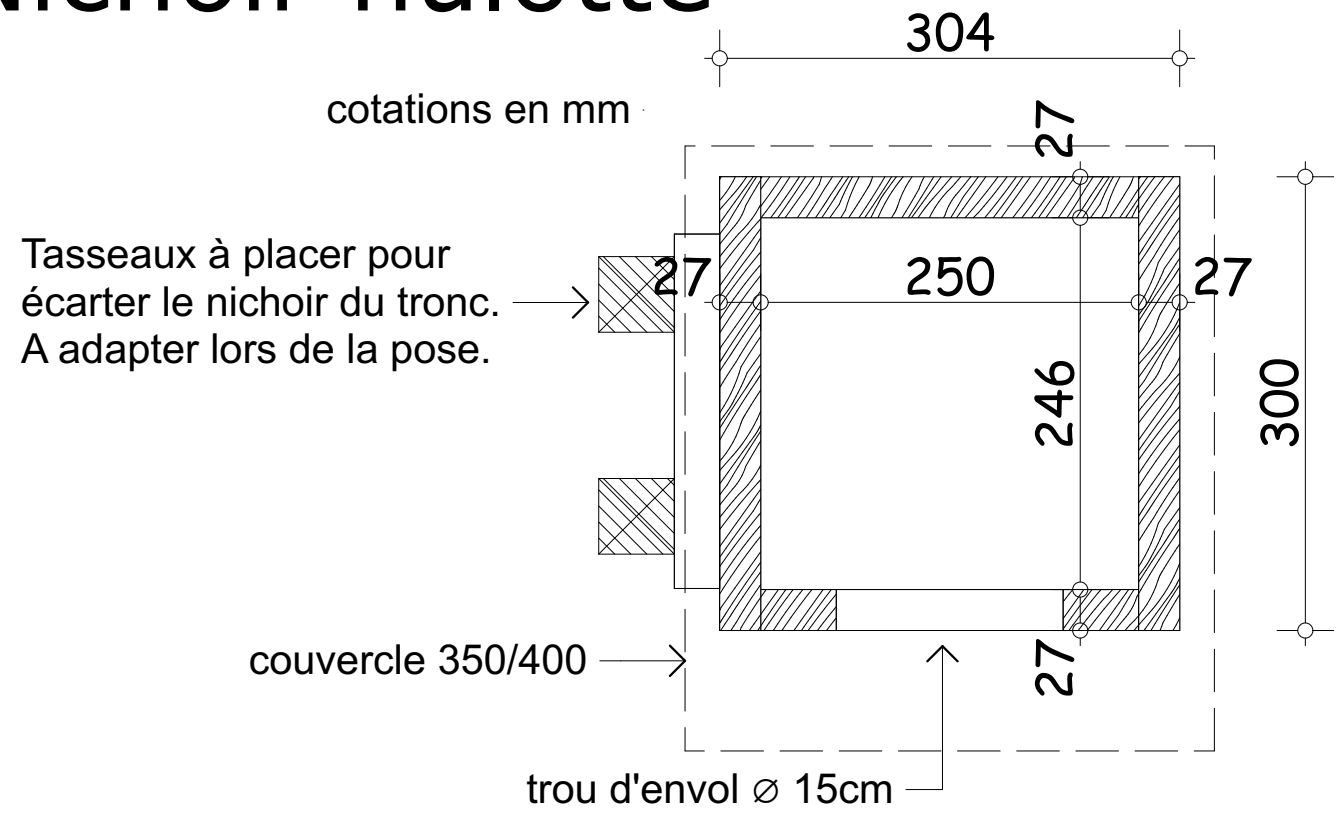

Vue en plan 1:5

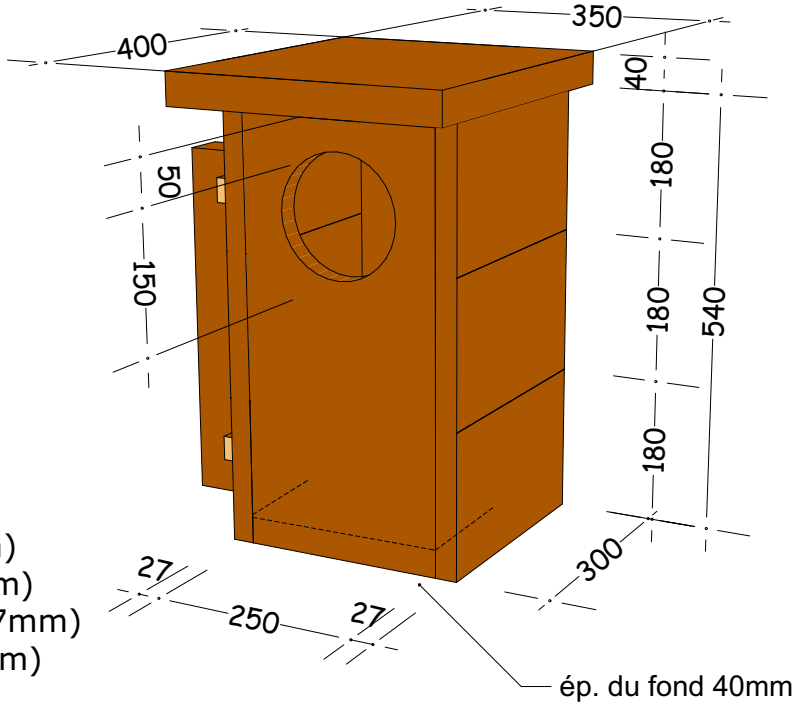

Fournitures

Face avant 250x540 (ép.27mm)
Face arrière 250x540 (ép.27mm)
Coté gauche 300x180x3 (ép.27mm)
Coté droit 300x180x3 (ép.27mm)
Fond 250x246 (ép.40mm)
Couvercle 350x400 (ép.27mm)
Morceaux de chambre à air pour la charnière
du couvercle. (à fixer avec des pointes de tapissier)
Et des pointes ou des vis qui vont bien

09/03/2015